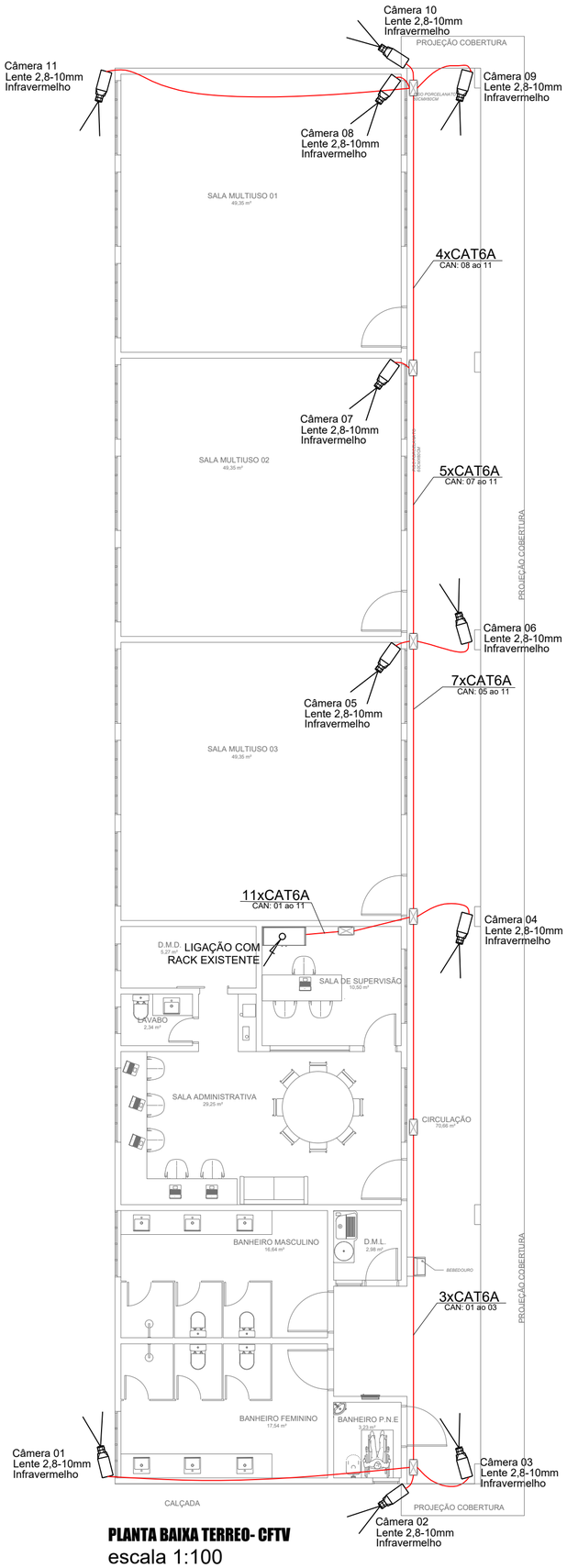

PLANTA BAIXA TERREO- CFTV

escala 1:100

DETALHE IV: FIXAÇÃO DE CÂMERAS DE CFTV NA LAJE
SEM ESCALA

Descrição

CÂMERA FIXA IP, EM PAREDE (h=2,70m).

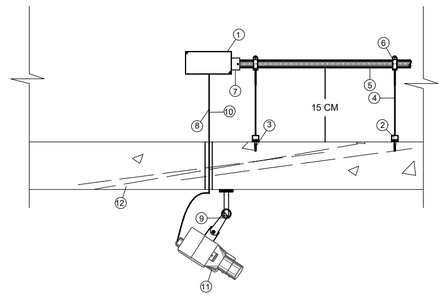

LEGENDA

1 CAIXA COM SEPARAÇÃO
2 SUSPENSÃO (ferro galvanizado)
3 BUCHA S-8
4 TIRANTE DE 1/4``
5 ELETRODUTO EM PVC 3/4mm²
6 BRAÇADEIRA GALVANIZADA TIPO ``D``
7 CONECTOR
8 CABO SPT CAT6A
9 SUPORTE REGULÁVEL
10 CABO UTP - CAT6A
11 CÂMERA DE VIDEO
12 LAJE

DETALHE III: FIXAÇÃO DE CÂMERAS DE CFTV NA PAREDE INTERNA E EXTERNAS
SEM ESCALA

Descrição

CÂMERA FIXA IP, EM PAREDE (h=2,60m).

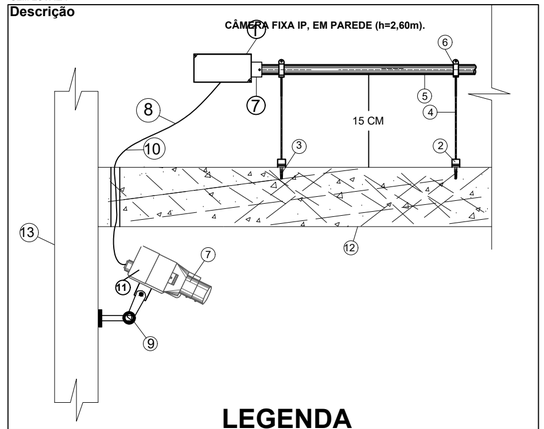

LEGENDA

1 CAIXA COM SEPARAÇÃO
2 SUSPENSÃO (ferro galvanizado)
3 BUCHA S-8
4 TIRANTE DE 1/4``
5 ELETRODUTO EM PVC 3/4mm²
6 BRAÇADEIRA GALVANIZADA TIPO ``D``
7 CONECTOR
8 CABO SPT CAT6A
9 SUPORTE REGULÁVEL
10 CABO UTP - CAT6A
11 CÂMERA DE VIDEO
12 LAJE
13 PAREDE

DETALHE V: FIXAÇÃO DE ELETRODUTOS SOBRE A LAJE
SEM ESCALA

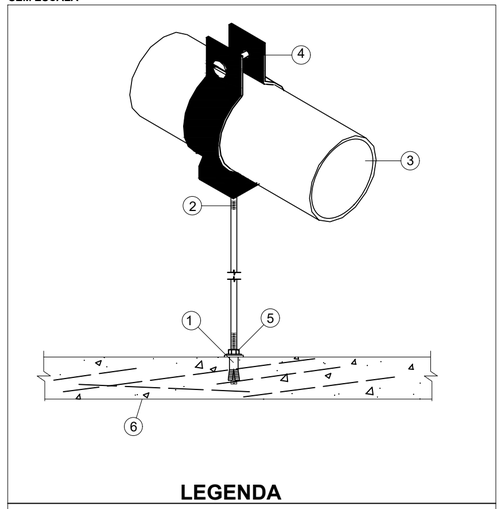

LEGENDA

OBS:
SUSPENDER DE 1,8 METROS EM 1,8 METROS.
1 BUCHA
2 BARRA COM ROSCA TOTAL 1/4``
3 ELETRODUTO DE 3/4mm²
4 BRAÇADEIRA TIPO CIRCULO COM PARAFUSO OU CUNHA DIÂMETRO DO ELETRODUTO
5 PORCA EXTRAVADA COM ARRUELA LISA 1/4`` OU 3/8``
6 LAJE

DETALHE VI: FIXAÇÃO DE CÂMERAS DE CFTV NA LAJE
SEM ESCALA

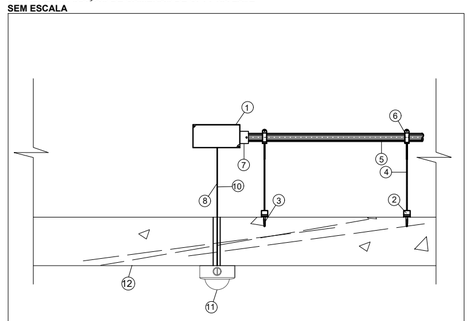

LEGENDA

1 CAIXA COM SEPARAÇÃO
2 SUSPENSÃO (ferro galvanizado)
3 BUCHA S-8
4 TIRANTE DE 1/4``
5 ELETRODUTO EM PVC 3/4mm²
6 BRAÇADEIRA GALVANIZADA TIPO ``D``
7 CONECTOR
8 CABO SPT CAT6A
9 SUPORTE REGULÁVEL
10 CABO UTP - CAT6A
11 CÂMERA DE VIDEO
12 LAJE

INDICAÇÃO DO ENCAMINHAMENTO DA FIAÇÃO

02 CABOS CSU-4P

QUANTIDADE DE CABOS DO SETOR
QUE PASSAM POR DETERMINADO TRECHO

DETALHE I: VISTA FRONTAL DO RACK DE CFTV
SEM ESCALA

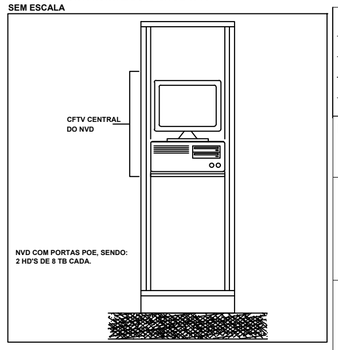

LEGENDA

	ELETRODUTO DE PVC SOBRE A LAJE
	CAIXA DE PASSAGEM EM AÇO
	ELETRODUTO QUE DESCE/SOBE
	CÂMERAS IP BULLET INFRAVERMELHO - 30 M. INTELBRAS OU SIMILAR

NOMENCLATURA DE CABOS		APLICAÇÃO
CAT6A	CABO DE REDE CAT6A, BLINDADO DE COBRE NU, CONDUTOR SINGELO AÇO COBREADO, ISOLAMENTO POLIETILENO SÓLIDO 75MM INCORPORADO CAPA EM PVC COR BRANCA, CONECTOR FÊMEA TIPO BNC (DEIXA FOLGA NO RACK DE 2 METROS)	CÂMERAS BULLET FIXAS E MÓVEIS

OBSERVAÇÃO

A ALIMENTAÇÃO DAS CÂMERAS SERÁ PROVENIENTE DO RACK DE CFTV, ATRAVES DE FONTE NO MESMO ASSIM COM OS CABOS

PROJETO	DATA	Nº	DESCRIÇÃO	RESPONSÁVEL
ELÉTRICO	10/2022	00	PRJ_CFTV - EXECUTIVO FINAL	

PROJETO: CFTV
EXECUTIVO

FOLHA: 01 /01

OBRA: INSTITUCIONAL
PROPRIETÁRIO: SERVIÇO SOCIAL DO COMÉRCIO-SESC, ADMINISTRAÇÃO REGIONAL NO ESTADO DO TOCANTINS
LOCAL: NW - SW Parque João do Vale, AV. Tocantins, Vila Aureni. PALMAS/TO

QR CODE:

PROPRIETÁRIO	CPF/CNPJ: 03.779.012/0009-01	ASS. : SERVIÇO SOCIAL DO COMÉRCIO-SESC, ADMINISTRAÇÃO REGIONAL NO ESTADO DO TOCANTINS
AUTOR DO PROJETO	CREA: 205.134/D-TO ART.	ASS. : MELK ZEDEK CARLOS RAMALHO
RESP. TÉCNICO	CREA: 209958/AP - TO ART.	ASS. : - SILLAS RODRIGUES FLORÊNCIO
EMPRESA EXECUÇÃO	CREA: ART.	ASS. : -

ESCALA:	DATA:	CONFERIDO:	CONTATO:
INDICADO	OUTUBRO - 2022	--	

CONTEÚDO:

- PLANTA BAIXA TÉRREO - CFTV
- LEGENDAS
- DETALHES

TRIEDRO
arquitetura, engenharia e construção